- Automatische Elektrodenbemessung und -positionierung gemäß Flächenauswahl
- Sehr gute Funktion zum Freistellen der Elektrode
- Änderungen durch den speziellen Elektrode Feature-Manager
- Elektroden- und Fertigungszeichnung
- EDM Technologiedefinition

ElectrodeWorks

-

Die Lösung zur automatisierten Gewinnung, Konstruktion, Verwaltung, Dokumentation und Fertigung von EDM Elektroden

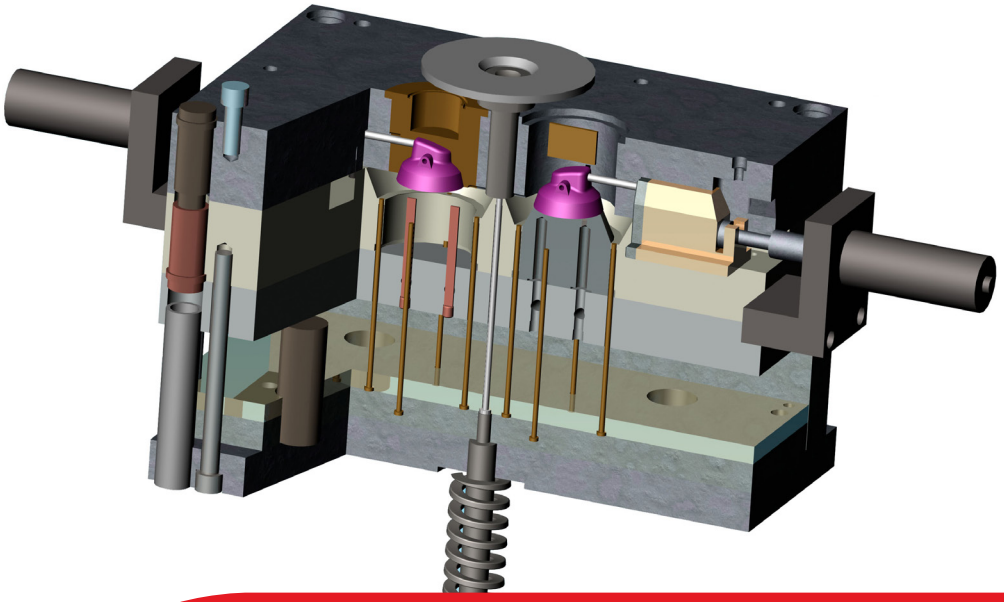

CERTIFIED Gold Product SOLIDWORKS

Erstellen Sie schnell und einfach Elektroden mit wenigen Mausklicks

coffee SOLUTIONS TO GO

Mail info@coffee.de
Tel. +49 2777 8118 - 0
Support +49 2777 8118 - 222
Web www.coffee.de/electrodeworks

Vollständig integriert in SOLIDWORKS, führt Sie ElectrodeWorks durch den Elektrodenkonstruktions- und Produktionsprozess. Sie konstruieren die Elektrode durch eine verständliche und einfach zu bedienende Benutzeroberfläche; die Elektrodenfertigungs- und EDM Positionierungszeichnungen und die Bearbeitungsdateien werden automatisch erstellt.

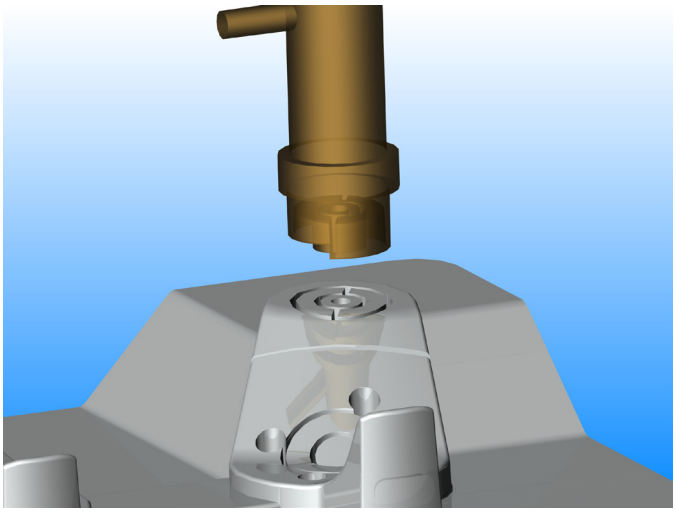

Wählen Sie die **Elektroden und die Rohteilform** von der standardmäßigen, durch den Anwender erweiterbaren, parametrischen Formbibliothek, indem Sie die Elektrode und die zu erodierenden Flächen anwählen.

Die Elektrode wird automatisch platziert und in der Größe gemäß anpassbaren Parametern festgelegt. Parameter- und Positionseingaben ermöglichen Ihnen, die Position und Ausrichtung der Elektrode exakt abzustimmen. Nach Bestätigung der Eingaben wird die Elektrode dann entsprechend der Geometrie des Formeinsatzes abgeleitet. Die Brennflächen werden Ihnen klar und farblich angezeigt.

„Freistellung hinzufügen“ ermöglicht Ihnen tangentiale, gerade oder unter einem bestimmten Winkel versehene Offsets an der Elektrode mit den Standard-SOLIDWORKS-Funktionen hinzuzufügen. Unterstützt wird dies durch eine eigens dafür entworfene Dialogbox.

Änderungen der Position, Definition und des Brennspaltes der Elektrode können durch den dazugehörigen ElectrodeWorks Feature-Manager problemlos durchgeführt werden.

Die **Zeichnungsableitung** des Elektrodenkörpers und Halters sowie des Fertigungsprozesses sind vorhanden.

Die **Technologie** wird durch eine dazugehörige Dialogbox festgelegt, welche das Material bestimmt und es Ihnen ermöglicht, durch die vorgegebenen Parameterfenster Normen gemäß E, Rmax und Ra einzugeben.

Der **Arbeitsablauf** mit dem dazugehörigen Schrupp- und Schlichtbrennspalt und die Bearbeitungsmethode werden im gleichen Dialog festgelegt, genauso wie die Sicherheitsebene der verschiedensten Elektrodenabstände. Der exakte Brennbereich wird ebenso berechnet.

Herstellungsinformationen einschließlich des Nullpunktes für Maschinenpositionierung und -ausrichtung, ebenso wie die zuvor festgelegte Technologie wird in der Elektrode verwaltet und gespeichert und kann durch ein dazugehöriges Excel-Dokument ausgegeben werden.

Einfaches Konstruktionsmodell für hochentwickelte Kern-/Kavitätskonstruktionsabläufe

- basierend auf SOLIDWORKS Funktionen
- nahtlose Möglichkeit der Modellierung, Detaillierung und der Kern-/Kavitätsentwicklung
- desktopintegrierte Lösung ohne externe Datenübersetzung
- die Integration verläuft schnell und effizient in einem Schritt

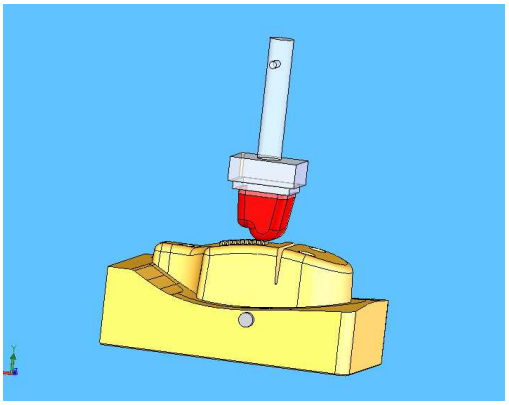

Parametrische Halterbibliothek

- enthält Standard-Elemente von Erowa und 3R Bibliotheken
- Integration von benutzerdefinierten SOLIDWORKS-Daten, welche automatisch in den Parametern der Elektrodendialogbox angezeigt werden

Funktionsweise

Gestaltung

- automatische Positionierung und Bemessung gemäß der Brenngeometrie
- fein abgestimmte Positionierung und manuelle Formparameterabstimmung
- automatischer Oberflächenauszug und Elektrodenerzeugung

Freistellung

Offsets können in den Parametern als tangential, gerade und unter einem bestimmten Winkel ausgeführt werden.

Änderungen
Mit der rechten Maustaste können Sie die dazugehörige Dialogbox öffnen und schnell Änderungen durchführen.

Technologie
- Materialauswahl
- Oberflächendefinition für Schlichtbearbeitung
- Definition der Bearbeitungsmethode
- Definition des Schrupp-, Schlichtbrennspaltes
- Sicherheitsabstand für den jeweiligen Brennspalt
- Speichern der Technologie in den Teile-Eigenschaften

Zeichnungen
- Elektrodenherstellungszeichnung
- EDM Fertigungszeichnung inklusive Positionsnullpunkt relativ zum Einsatz
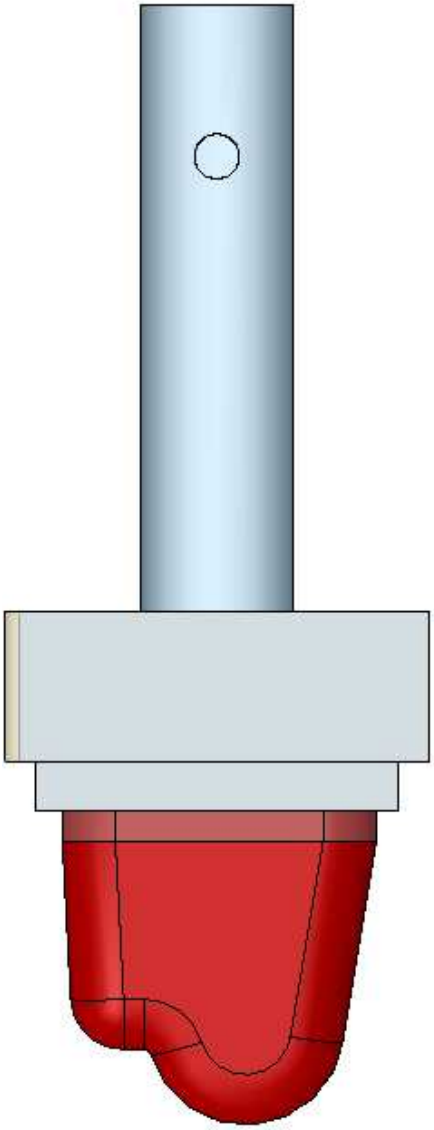
Ausgabe
Excel-Reportdatei, welche EDM-Technologie-Informationen und Brennpositionen von Einzel- oder Mehrfachelektroden in Bezug auf das Projekt enthält.