DASSAULT SYSTEMES

SOLIDWORKS

SOLIDWORKS TECHNICAL COMMUNICATIONS

SOLIDWORKS MBD

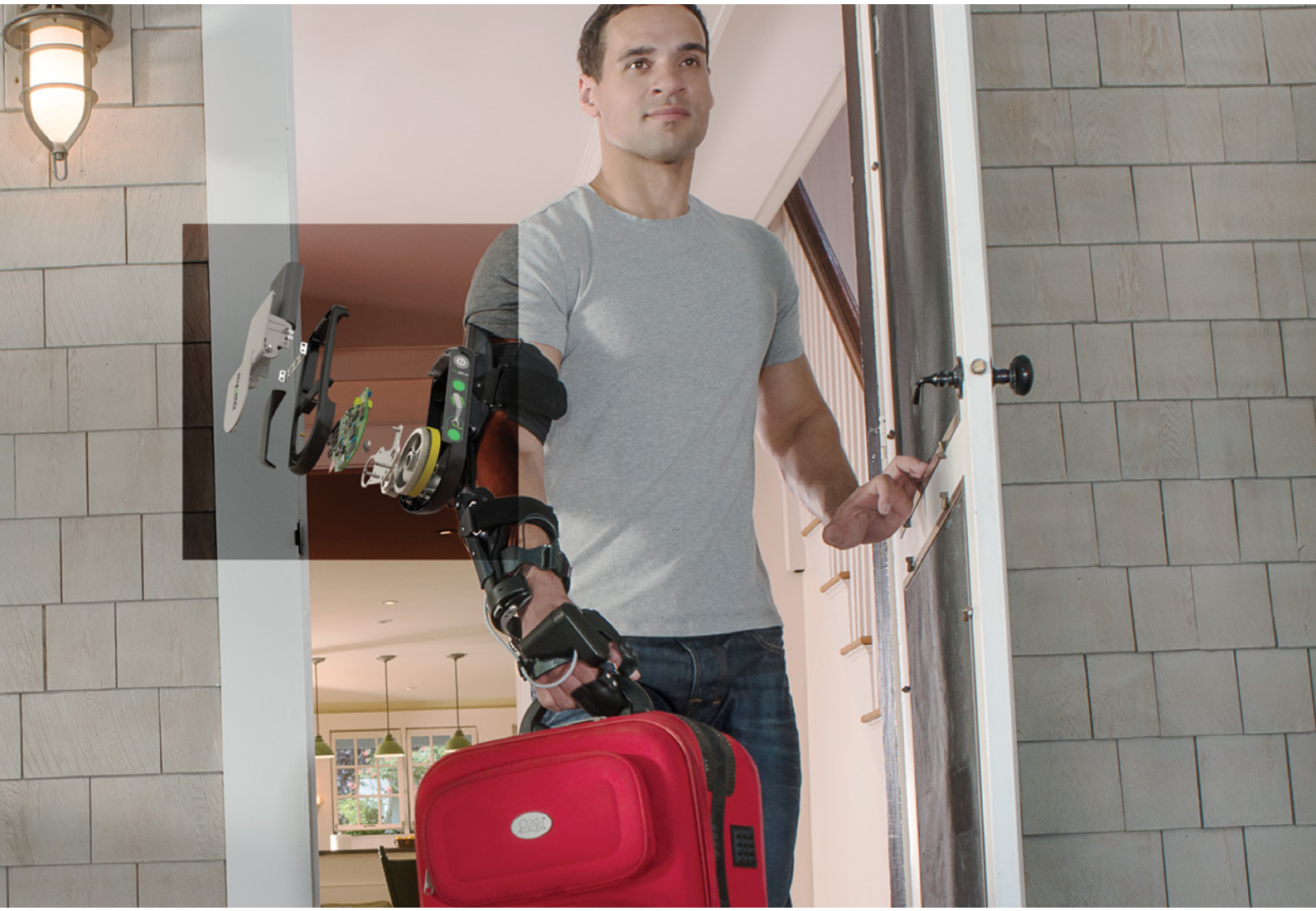

LEISTUNGSSTARKE UND DOCH EINFACHE LÖSUNGEN FÜR IHR GESCHÄFTS-WACHSTUM

Sie investieren bedeutende Zeit und Geld in die Entwicklung Ihrer Produkte und möchten sicherstellen, dass sie schnell und genau zusammengebaut und so genutzt werden, dass Ihre Kunden damit zufrieden sind.

Mit SOLIDWORKS® Technical Communications Lösungen können Sie bereits früh im Entwicklungsprozess eine Produktkommunikation schaffen, die Erstellung vereinfachen, sie auf dem Laufenden halten und rechtzeitig liefern. Mit dieser benutzerfreundlichen Software verwenden Sie Ihre bestehenden Konstruktionsdaten, damit Sie schneller und effizienter arbeiten können. SOLIDWORKS Technical Communications Software kann Ihnen helfen, auch die komplexesten Daten für die technische und Benutzerdokumentation, Vertriebsmaterial und Präsentationen, Prüfung und Fertigung klar verständlich zu präsentieren.

„Der Zweck unseres CAD-Systems ist es, uns bei der Konstruktion, der Analyse und der Herstellung von Teilen auf kosteneffiziente Weise zu unterstützen und so zu einer Reduzierung der Markteinführungszeiten beizutragen. SOLIDWORKS bietet alle Funktionen, die Cane Creek zur Automatisierung des Produktentwicklungsprozesses benötigt."

— Joshua Coaplen, R&D Director, Cane Creek Cycling Components

LEISTUNGSSTARKE LÖSUNGEN FÜR DIE TECHNISCHE KOMMUNIKATION, ZUR PROBLEMLOSEN HANDHABUNG DER NACHGELAGERTEN ERGEBNISSE

Mit den SOLIDWORKS Technical Communications Anwendungen können sowohl Ingenieure als auch Nicht-Ingenieure Montageanleitungen, Produkthandbücher, Prüfdokumente, Fertigungsinformationen und andere nachgelagerte Ergebnisse schnell und einfach erstellen.

Bei allen Aspekten des Produktentwicklungsprozesses können Sie, von Anfang bis Ende, Ihre bestehenden 3D-CAD-Daten nutzen, um Innovationen zu schaffen, bessere Produkte zu erstellen und Ihre Ideen schneller auf den Markt zu bringen.

Die SOLIDWORKS Technical Communications Lösung:

- Einfachere Wiederverwendung von 2D- und 3D-Inhalten zur Erstellung detaillierter technischer Illustrationen, Animationen, Produktkommunikation und interaktiver 3D-Erlebnisse
- Modellbasiertes 3D (PMI) für integrierte zeichnungslose Fertigung
- Erstmusterprüfung (First Article Inspection, FAI) und prozessinterne Prüfdokumentationserstellung für die Qualitätskontrolle

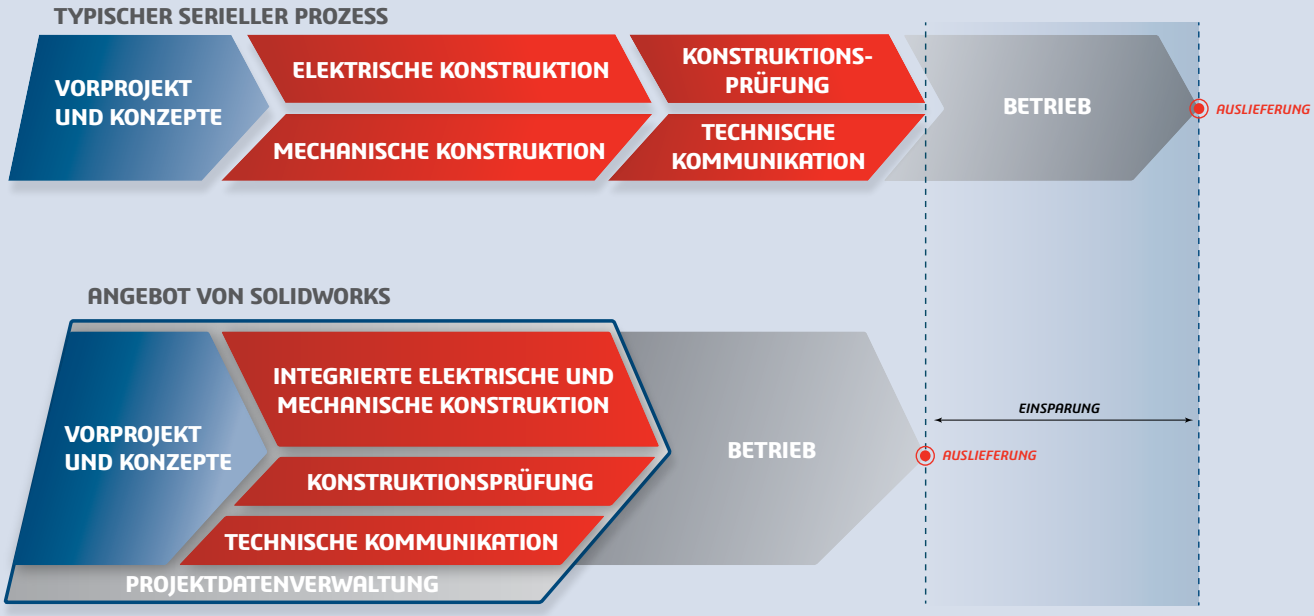

SOLIDWORKS MBD

Zeichnungsloser Ablauf zur Optimierung und Beschleunigung der Produktion

SOLIDWORKS MBD (Model Based Definition, modellbasierte Definition) ist eine integrierte zeichnungslose Fertigungslösung für SOLIDWORKS 3D-Produktentwicklung. Sie können Produkt- und Fertigungsinformationen in 3D definieren, organisieren und veröffentlichen, einschließlich der 3D-Modelldaten, und hierzu Branchenstandard-Dateiformate (wie SOLIDWORKS Dateien, eDrawings®, 3D PDF und STEP 242) nutzen. Unternehmen, die modellbasierte Definitionsmethoden nutzen, berichten über Einsparungen durch weniger Fertigungsfehler, gesunkene Kosten für Ausschuss und Nacharbeiten und niedrigere Beschaffungskosten für gekaufte Teile.

SOLIDWORKS MBD gliedert Daten in die SOLIDWORKS 3D-Umgebung ein, wie zum Beispiel Produktmodelle, Bemaßungen, Form- und Lagetoleranzen, Oberflächenverarbeitungen, Schweißsymbole, Stücklisten, Callouts, Hinweise, Metaeigenschaften und andere Anmerkungen. Da alle Informationen, die zur Leitung des Vorgangs erforderlich sind, in die 3D-Modelle integriert sind, werden keine traditionellen 2D-Zeichnungen mehr benötigt. Die intuitiven, interaktiven 3D-Fertigungsinformationen von SOLIDWORKS MBD decken mehrere betriebliche Nutzungen ab und helfen den am Prozess beteiligten Gruppen, wie Konstruktion, Beschaffung, Fertigung, Montage, Qualität, Vertrieb, Marketing, Kunden und Lieferanten.

PMI direkt in 3D definieren

SOLIDWORKS MBD definiert PMI direkt in 3D und vermeidet so Kosten und Zeit, die mit der Ableitung und Aktualisierung von 2D-Zeichnungen verbunden sind, die sich auf bis zu 50 Prozent der Gesamtentwicklungskosten belaufen können. Die 3D-PMI-Erstellung hilft durch 3D-Datenabfrage, Interaktivität und umfangreiche Metaeigenschaften auch bei der Beschleunigung der Kommunikation, der schnelleren Angebotsabgabe durch Lieferanten und der Vermeidung von Fehlern.

Zusätzlich dazu automatisiert das von SOLIDWORKS MBD definierte, intelligente 3D-PMI nachgelagerte Fertigungsprozesse wie Toleranzanalysen, CAM (Computer Aided Manufacturing) und Koordinatenmessgeräte (CMM). Manuelle 2D-Zeichnungsinterpretationen und erneute Toleranzangaben werden minimiert.

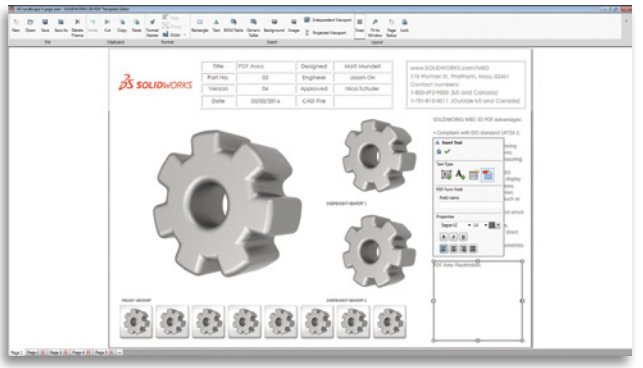

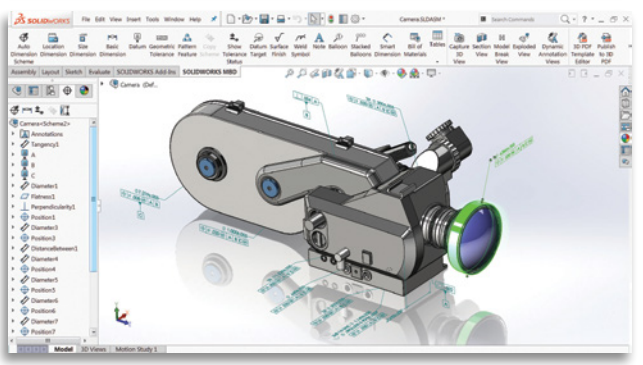

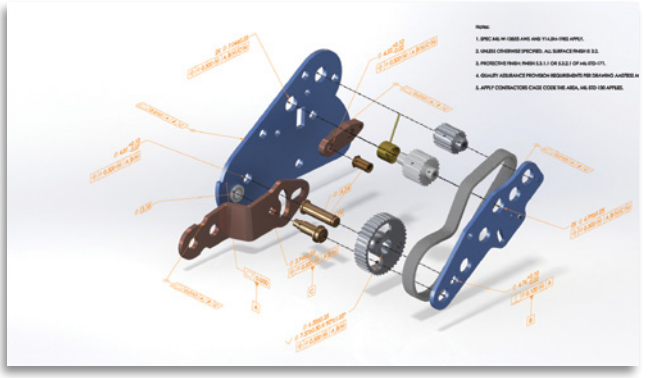

Darstellung der 3D-Daten auf saubere und strukturierte Art

Neben der 3D-PMI-Definition unterstützt Sie SOLIDWORKS MBD auch bei der Organisation umfangreicher Daten in bereinigten und strukturierten 3D-Darstellungen mit unterschiedlichen Ansichten und Anzeigeeinstellungen. Das Programm kann sogar 3D-Beschriftungen intelligent ein- und ausblenden, währenddessen alle funktionsentscheidenden Beschriftungen sichtbar bleiben. Somit können Sie das Modell drehen und haben gleichzeitig eine größere Übersicht.

Anpassen von 3D-Ausgabevorlagen

SOLIDWORKS MBD bietet einen umfassenden Satz vordefinierter Vorlagen. Verschiedene Aspekte der 3D-Ausgabevorlagen, wie Layout-Blätter, Unternehmens- oder Abteilungslogos, mehrere 3D-Fenster und Miniaturansichten, Hinweise, Verknüpfungen von Metaeigenschaften und Tabellen können an spezifische Anforderungen angepasst werden. Wenn sie eingerichtet wurden, können diese Vorlagen als interne und externe Prozessleitfäden für alle Abteilungen genutzt werden, wie zum Beispiel für die Bereiche Fertigung, Betrieb, Qualität und Beschaffung.

Aus- und Weitergabe von 3D-Daten an einen bestehenden Prozess

SOLIDWORKS MBD veröffentlicht weithin zulässige Dateiformate, wie zum Beispiel eDrawings, 3D-PDF- und STEP 242-Dateien, die häufig in bestehenden Prozessen genutzt werden. eDrawings-Dateien können in einem kostenlosen eDrawings Viewer angezeigt werden. 3D-PDF-Dateien können mit zahlreichen kostenlosen Tools angezeigt werden, darunter auch Adobe® Reader. Zusätzlich zu den bereitgestellten assoziativen Informationen wie Konstruktionsnotizen, Stücklisten und umfangreichen Metaeigenschaften, können Sie das Modell auch mit den Werkzeugen zum Verschieben, Zoomen, Drehen, Messen, Schneiden und weiteren 3D-Werkzeugen untersuchen.

Weitergabe, Archivierung und Wiederverwendung intelligenter 3D-Daten

SOLIDWORKS MBD hilft Ihnen, intelligente 3D-Daten direkt weiterzugeben, zu archivieren und wiederzuverwenden, darunter auch Geometrien, PMI, Ansichten und Daten, sodass Sie und Ihre Lieferanten keine Zeit mit der Erstellung traditioneller 2D-Zeichnungen verschwenden.

Arbeiten Sie Hand-in-Hand mit 2D-Zeichnungen und Ausdrucken

SOLIDWORKS MBD übernimmt die Aufgaben bestehender SOLIDWORKS 2D-Zeichnungen nahtlos. Die in 3D erstellten PMI und Ansichten können problemlos in 2D wiederverwendet werden. Die integrierten Möglichkeiten zum Ausdrucken wie mehrere 3D-PDF-Viewports und mehrere 3D-PDF-Blätter, gliedern sich leicht in Ihre bestehenden papierbasierten Prozesse ein.

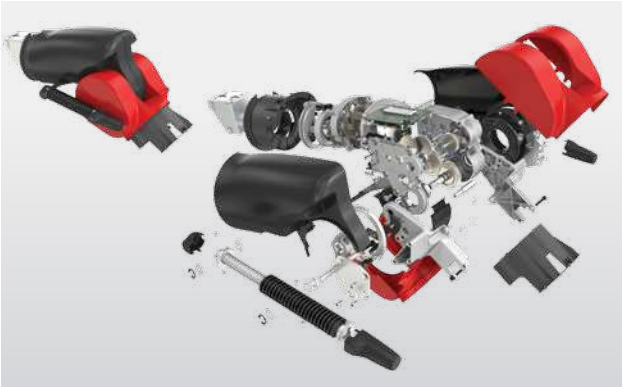

SOLIDWORKS LÖSUNGEN FÜR DIE PRODUKTENTWICKLUNG

Die SOLIDWORKS Software bietet eine intuitive 3D-Entwicklungsumgebung, mit der Sie die Produktivität Ihrer Konstrukteure und Ingenieure steigern können, um Produkte besser, schneller und kostengünstiger herzustellen. Das vollständige Angebot an SOLIDWORKS Software für Konstruktion, Simulation, technische Kommunikation und Datenverwaltung finden Sie unter www.solidworks.de/products2017.

WEITERE INFORMATIONEN

Um mehr über SOLIDWORKS Technical Communications Lösungen zu erfahren, besuchen Sie www.solidworks.de/technicalcommunication oder wenden Sie sich an Ihren autorisierten SOLIDWORKS Fachhändler vor Ort.

SOLIDWORKS Systemanforderungen finden Sie auf der SOLIDWORKS Website.

ICH BERATE SIE GERN!

Sie haben Fragen zu unseren Softwarelösungen rundum SOLIDWORKS oder wünschen ein unverbindliches Angebot? Sprechen Sie mich gern an.

Maike Gümmer

Vertriebsinnendienst

E-Mail: maike.guemmer@coffee.de
Telefon: 02777 8118 - 240

COFFEE GmbH - Ihr SOLIDWORKS-Partner
In der Werr 11 | 35719 Angelburg
02777-8118-0 | info@coffee.de | www.coffee.de

CERTIFIED Advanced Services Provider SOLIDWORKS | CERTIFIED Advanced Analysis Provider SOLIDWORKS | CERTIFIED Documentation Services Provider SOLIDWORKS | CERTIFIED Training & Support Provider SOLIDWORKS | ELITE 190 CLUB Subscription Service 2015 SOLIDWORKS

COFFEE SOLUTIONS TO GO

Wir sind deutschlandweit für Sie da: Aalen | Angelburg | Chemnitz | Gladbeck | Köln | München | Hannover

©2016 Dassault Systèmes. Alle Rechte vorbehalten. 3DEXPERIENCE®, das Kompassymbol, das 3DS Logo, CATIA, SOLIDWORKS, ENOVIA, DELMIA, SIMULIA, GEOVIA, EXALEAD, 3DVIA, 3DSWYM, BIOVIA, NETVIBES, IFWE und 3DEXCITE sind Handelsmarken oder eingetragene Marken von Dassault Systèmes, einer Europäischen Gesellschaft (SE) mit Sitz in Frankreich (Versailler Handelsregisternummer B 322 306 440), oder deren Tochterunternehmen in den USA und/oder anderen Ländern. Alle anderen Marken sind das Eigentum ihrer jeweiligen Inhaber. Die Verwendung der Marken von Dassault Systèmes oder deren Tochterunternehmen ist nur mit ausdrücklicher, schriftlicher Genehmigung gestattet. MKSTECHDSDEU0816